Chaise Empilable DIVA

SIESTA

NOIR - Polypropylène - Monobloc - Accoudoirs

Réf. **CHDIVANO**

- **DESCRIPTION**

- Chaise de réception très confortable, élégante et résistante
- Parfaite pour bars, restaurants, hôtels, banquets et traiteurs et divers d'autres événements
- Galbe ergonomique et souple pour un plus grand confort
- Très facile d'entretien, se nettoie facilement
- Peut être utilisée à l'intérieur et à l'extérieur
- Chaise empilable à faible encombrement: les chaises s'emboitent parfaitement
- Manipulation et transport aisés
- Empilable par 4 ou 22 en position inclinée
- Chaise empilable supportant une charge uniformément repartie de 150kg

- **FINITION ASSISE ET DOSSIER**

- Couleur noir
- Polypropylène (PP)
- Classification non - feu M4 (LNE)
- Traitement anti UV, ne se décolore pas, ne jaunit pas
- Galbe ergonomique
- Dimension de l'assise : 37,5 x 40 cm
- Epaisseur assise: 5 cm
- hauteur dossier: 37 cm
- hauteur assise: 46 cm

FILAIRE AVEC DIMENSIONS

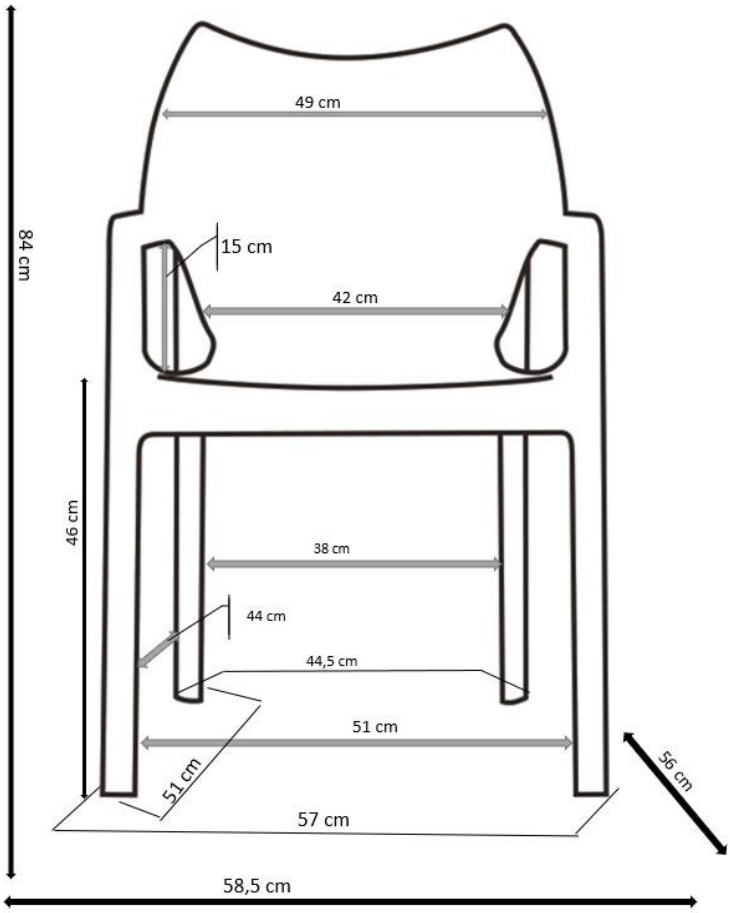

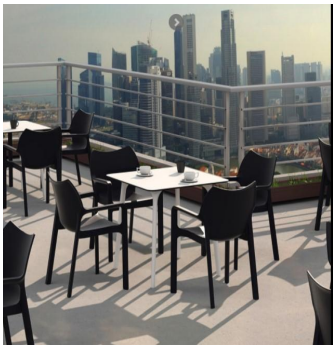

DIMENSIONS ET LOGISTIQUES	
Dimensions dépliées (L x l x h)	58.5 x 56 x 84 cm
Dimensions pliées (L x l x h)	0 x 0 x 0 cm
Poids net	4.105 kg
Type de colisage	22 pcs.
Colis	56 x 96 x 220 cm
Poids colis	91.300 kg
Quantité par palette	30